Spherical Plain Bearings

GEWZ…ES/2RS-GEWZ25ESGEWZ25ES-2RS

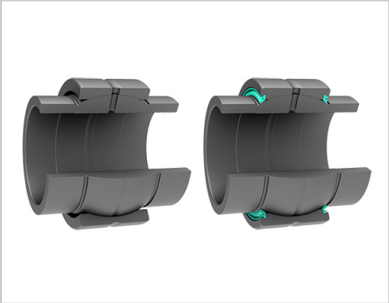

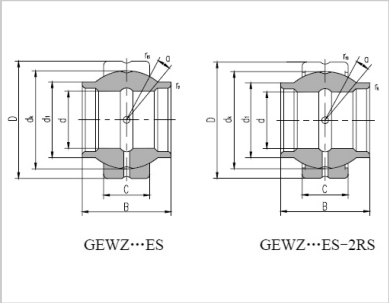

Bearing number：	GEWZ25ES
Bearing number：	GEWZ25ES-2RS
Dimensions (mm/inch)：	
d：	25.4
D：	41.275
B：	38.1
C：	19.05
d max：	30.988
d：	36.5
r min：	0.3
r min ：	0.6
α ° ≈ ：	5
Load ratings (kN)：	
Dynamic：	56
Static：	166
Weight≈kg：	0.142

：