Track Roller Bearings

NNTR Series-NNTR 50×130×65-2ZL

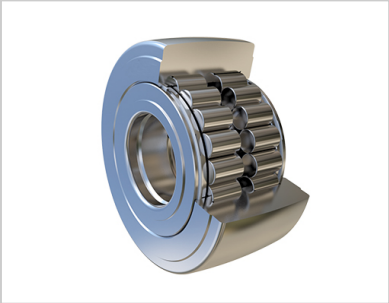

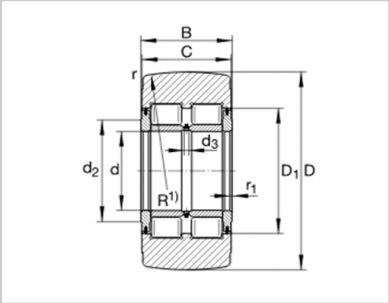

Bearing No.：	NNTR 50×130×65-2ZL
Principal dimensions(mm)：	
d：	50
D：	130
B：	65
C：	63

: