Accessories For Rolling Bearings

Tightening sleeve for rolling bearing-H305X

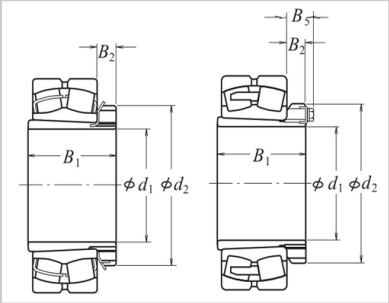

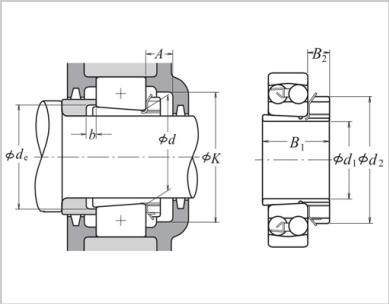

Tightening sleeve model：	H305X
Model：	
Applicable bearing：	1305K
-：	+H305X
d1：	20
d：	25
Dimension (mm)：	
B1：	29
d2：	38
B2：	8
B5：	—
Installation dimension (mm)：	
A (min)：	15
K (min)：	45
de (min)：	29
b (min)：	6
reference resources：	0.075

: