Spherical Plain Bearings

GEGZ…ES/2RS- GEGZ57ESGEGZ57ES-2RS

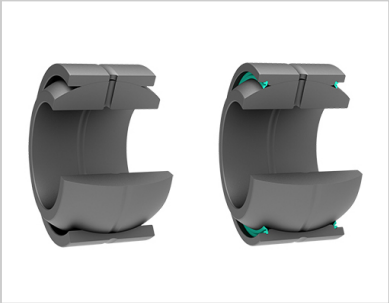

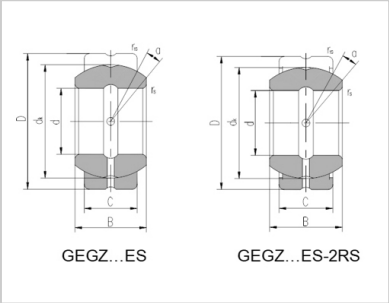

Bearing No.：	GEGZ57ES
Bearing No.：	GEGZ57ES-2RS
Dimensions mm/inch：	
d：	57.15
D：	100.013
B：	58.877
C：	47.625
d：	92
r min：	0.6
r min：	1
α ° ≈：	14
Basic Load Rating （kN）：	
Dynamic：	355
Static：	1060
Weight kg：	2.01

：