Spherical Plain Bearings

GEGZ…ES/2RS- GEGZ38ESGEGZ38ES-2RS

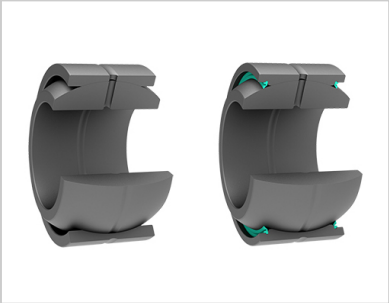

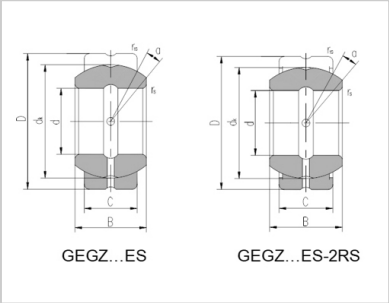

Bearing No.：	GEGZ38ES
Bearing No.：	GEGZ38ES-2RS
Dimensions mm/inch：	
d：	38.1
D：	71.438
B：	40.132
C：	33.325
d：	63.9
r min：	0.6
r min：	1
α ° ≈：	14
Basic Load Rating （kN）：	
Dynamic：	170
Static：	510
Weight kg：	0.726

：