Spherical Plain Bearings

GEGZ…ES/2RS- GEGZ95ESGEGZ95ES-2RS

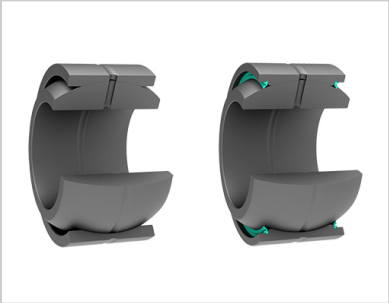

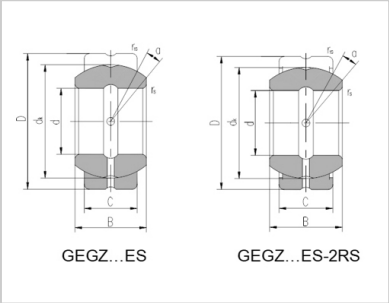

Bearing No.：	GEGZ95ES
Bearing No.：	GEGZ95ES-2RS
Dimensions mm/inch：	
d：	95.25
D：	158.75
B：	94.945
C：	76.2
d：	146
r min：	1
r min：	1
α ° ≈：	14
Basic Load Rating （kN）：	
Dynamic：	900
Static：	2650
Weight kg：	8.85

：