Vertical self-aligning Bearing With Seat

SD5, sd6, sd30s, sd31s-SD3136SSD3136SG

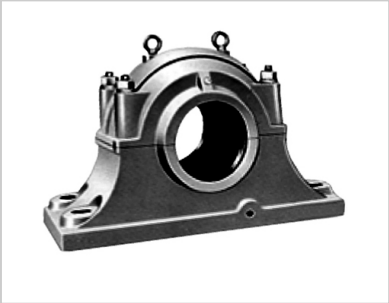

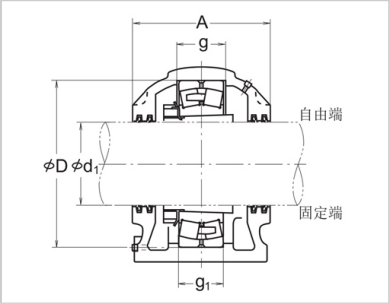

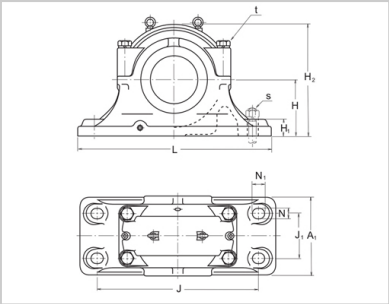

Bearing number：	
Free end：	SD3136S
Fixed end：	SD3136SG
d1：	160
Dimension (mm)：	
D：	300
H：	180
J：	520
N：	36
N1：	46
A：	270
L：	630
A1：	250
H1：	55
H2：	355
J1：	140
g：	106
g1：	96
t：	M 24
s：	M 30
reference resources：	94
Applicable parts：	
Self aligning ball bearing：	23136EK
Rated dynamic load Cr (n)：	1050000
Tightening sleeve：	H3136
oil seal：	GS 36

：